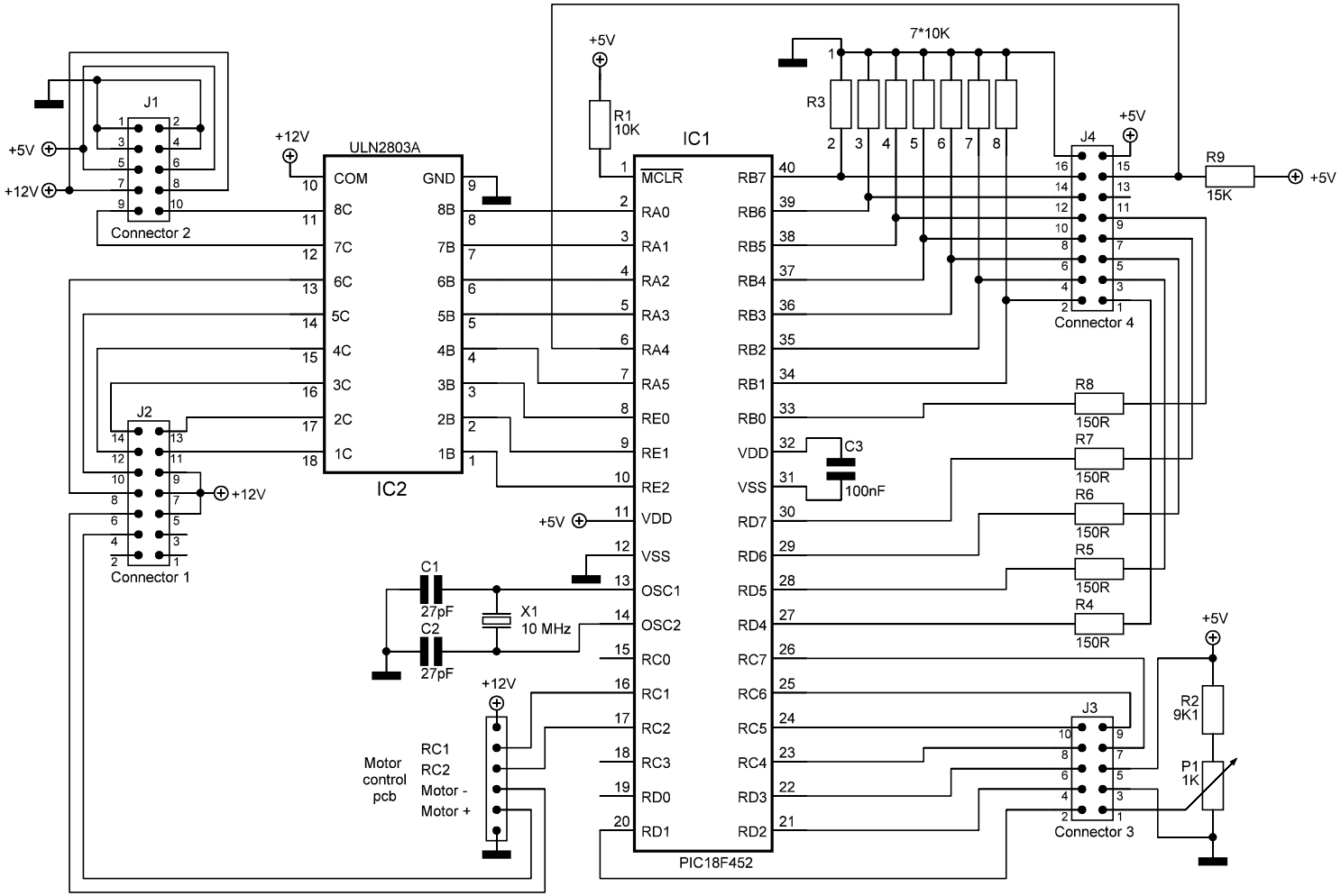


Control unit

6H30Pi Preamp

bygselvhifi.dk